batterX business
10-650 kVA (3/3)

HYBRID

Eigenschaften

. Online Doppelwandler Technik USV
. Hybrid ready für eine Kopplung mit PV Energie
  - die optimale Wahl für Insellösungen
  - die optimale Wahl als Energiespeicher
  - kompatibel mit handelsüblichen Wechselrichtern
. Ferndiagnose Software - liveX
. extrem kompakt
. Netz und Bypasseingang
. 2 x RS232 +Relaiskontakte + SNMP + ModBus + HDMI
. Mehrere “ECO Mode” Einstellungsmöglichkeiten zwecks Wirkungsgraderhöhung

Arbeitsprinzip

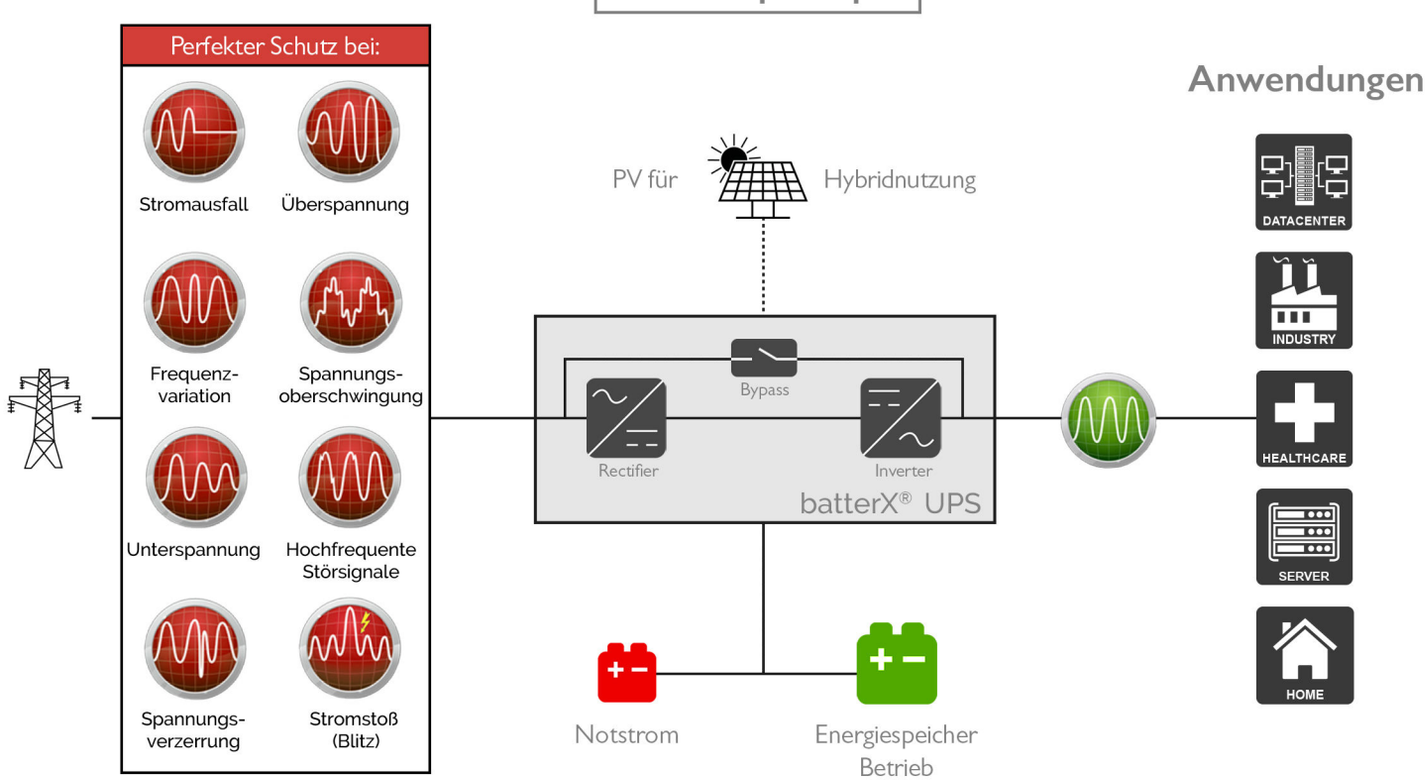

batterX® by Vision UPS Systems

Betriebsarten

USV MODUS — USV Schutz

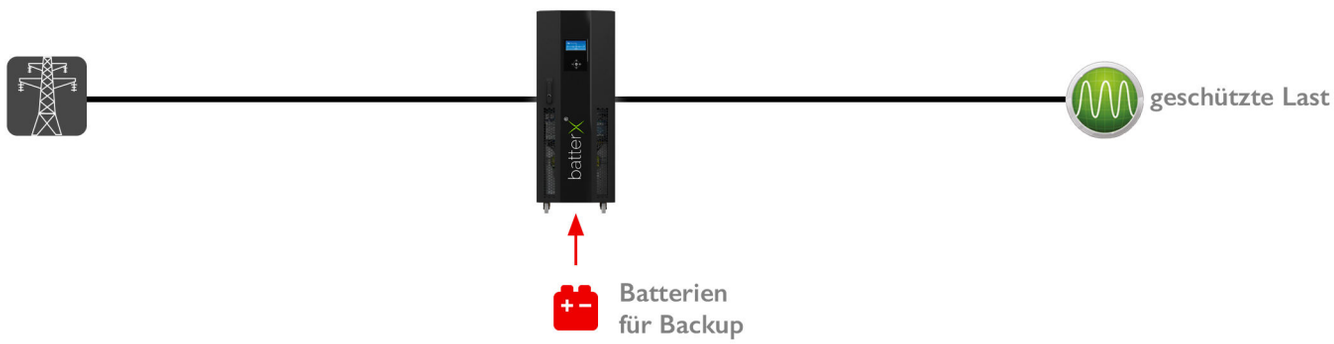

EINSPEISE+ MODUS — batterX + Stromspeicher für netzgebundene PV

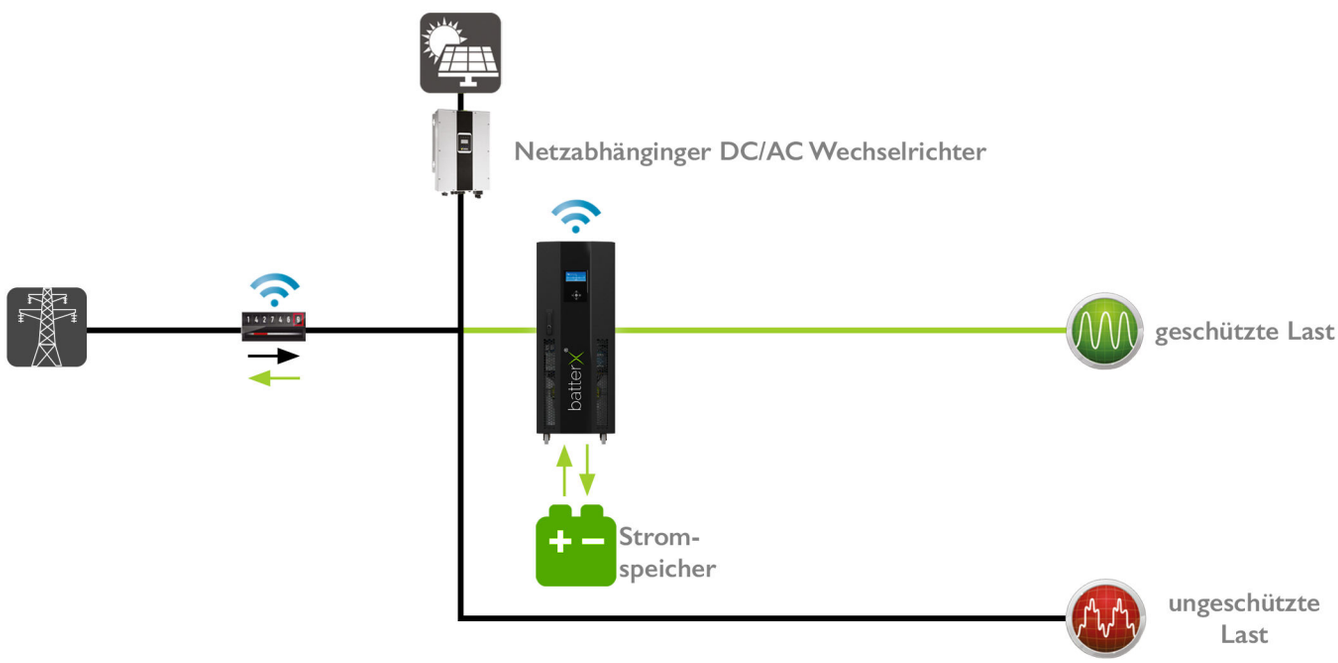

VOLLSTÄNDIGER EIGENVERBRAUCHMODUS — batterX + Stromspeicher für 100% Eigenverbrauch

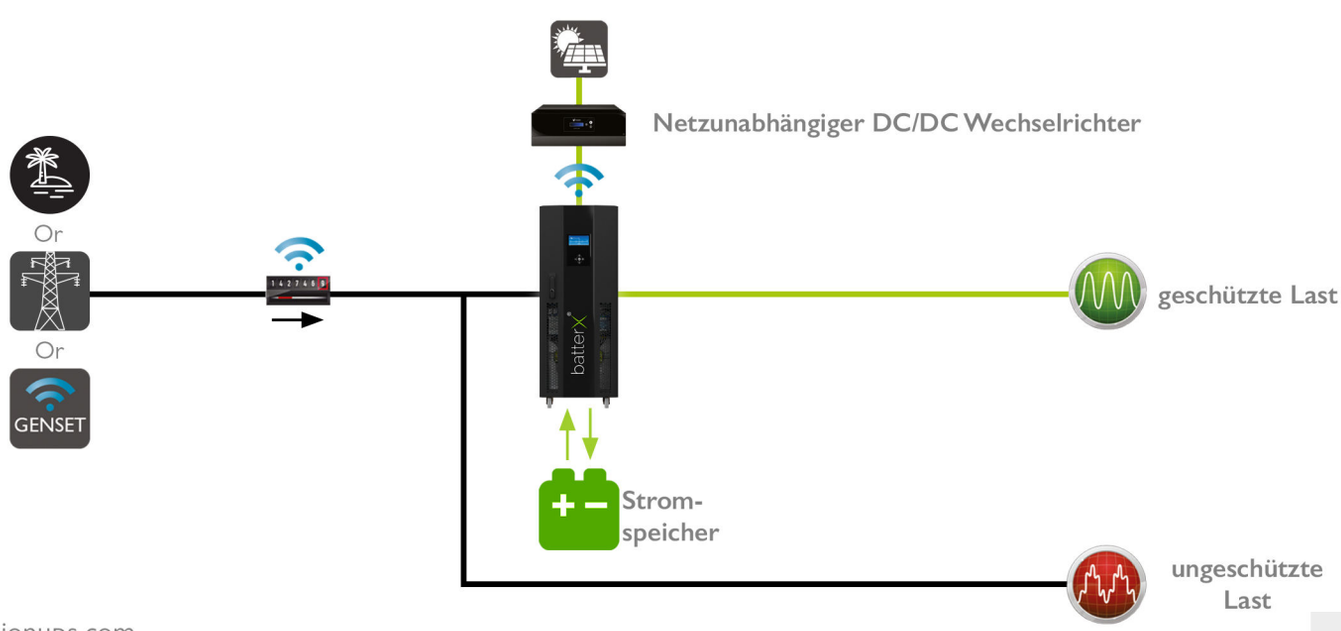

Eigenschaften

	batterX USV	batterX USV + Stromspeicher + Netzeinspeisung	batterX USV + Stromverbrauch + 100% Eigenverbrauch
Online Doppelwandler Technik mit statischem Bypass - 100% Schutz	✓	✓	✓
Hybrid ready	✓	✓	✓
Grüne Stromspeicher	●	✓	✓
EINSPEISE+ MODUS In Kombination mit On-grid Wechselrichter für partiellen Eigenverbrauch & Netzeinspeisung	●	✓	●
VOLLSTÄNDIGER EIGENVERBRAUCHMODUS Kombination mit batterX Laderegler - PV Strom auch bei Netzausfall - keine PV Leistungsbegrenzung - Für 100% Eigenverbrauch - Für Off-grid Installation - Kalkulierbare Rentabilitätsrechnung	●	●	✓
ENERGIEFLUSSMANAGEMENT Simultaner Mix aus 3verschiedenen Stromquellen - Garantierte Lastversorgung bei fehlender Netzanschlussleistung - Für Lastspitzenverwaltung - Dezentrale Stromversorgung - Wahl des günstigsten Stromtarifes (kw/h)	●	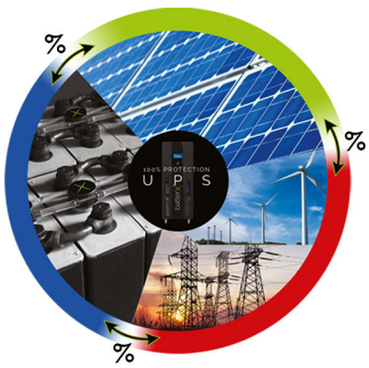	
CLOUDBASIERTE ENERGIEVERWALTUNGSSOFTWARE liveX - Live-Ansicht von Netzversorgnug, PV, Batterie, Verbraucherdaten - Remote-Support via lokalem oder cloudbasierten Zugang - Intelligente Lastverwaltung - Tägliche, wöchentliche, monatliche, jährliche Energieflussdaten	●		

✓ = Ja – = Nein ● = Optional

batterX® by Vision UPS Systems

batterX business	batterX Eigenschaften													
Leistung (kVA)	10	15	20	30	40	60	80	100	120	160	200	250	300	400/500
— Eingang														
Spannung	380/400/415 Vac 3phase +N,+/-20% (415 Vac +15% -25%)													
Frequenzbereich	50/60 Hz einstellbar, +/-10 Hz													
Power Faktor	0,99													
Harmonische Verzerrung (THDi)	<3%													
Zusätzlicher Bypass Eingang	ja													
Bypass Spannungsbereich	380/400/415 Vac 3phase +N, +/-10%													
Solar Laderegler	ja - Hybridfunktion													
— Ausgang														
Power Faktor	0,9													
Leistung (kW)	9	13,5	18	27	36	54	72	90	108	144	180	225	270	360/400
Spannungsregulierung	380/400/415 Vac 3phase +N, +/-1% (220/230/240 Vac for 10-30 kVA)													
Frequenz	50 Hz or 60 Hz einstelbar													
Frequenz Regulierung	Netz synchronisiert +/-2%, Batteriebetrieb +/-0,1% einstellbar													
Effizienz	bis zu 94%													
Crestfaktor	3:1													
Überlast	100-125% 10 min, 125-150% 60 sec													
Zusätzlicher Schutz	Kurzschluss-, Spannungs- und Strombereich													
Harmonische Verzerrung (THD)	<3% at 100% lineare Last													
— Batterie														
Typ	VRLA AGM/GEL oder andere Typen													
Nennspannung	+/-360Vdc (2x30-12Vdc)													
Ladeerhaltungsspannung / Entladetiefspannung	+/- 405 Vdc, +/-300 Vdc													
— Allgemein														
Standard	EMC/LVD/EMI - EN62040-1/2, EN60950													
Benutzeroberfläche	mehrsprachiges grafisches LCD													
LCD Informationen	Phase zu Phase Spannung, Phase zu Neutralleiter Spannung/Strom, Leistung, Frequenz, Crestfaktor, T°, Fehlercode													
Erweiterung	Automatische Diagnose, verschiedene Wartungsalarme und Kalibrierung über RS232													
Kommunikation	2x RS232-Ports, 4 potentialfreie Kontakte (optional 8 potentialfreie Kontakte)													
Eingang	Generatorkontakt und Notstromabschaltung													
Genset Kit	Benutzerprogrammierbar													
Software	liveX Verwaltungssoftwaresoftware													
Alarm	200 Ereignisse (Uhrzeit und Datum) / optional 500 Ereignisse													
Schutz	Alarm bei Übertemperatur, Überstrom und Übertemperatur													
Temperaturbereich	0°C - 40°C													
Schutzgrad	IP20													
Luftfeuchtigkeit / Höhe	90% max ohne Kondensation / < 1000 m													
Schallpegel bei 1m Entfernung	≤ 56 dB		≤ 61dB			≤ 64 dB				≤ 67 dB				≤ 72 dB
Gewicht (kg)	86		92	98	175	182	196	218		259	480	560	650	770
Abmessungen (mm), LxBxH	1037x398x812				1437x513x852						1797x882x763		1797x1246x763	

liveX	liveX-Controlling Box	GPIO-Controlling Box
Kommunikation	HDMI, Ethernet, 4USB	Relaiskontakte
Programmierbare Relaiskontakte	8 Eingänge (optional)	8 Eingänge / 8 Ausgänge
Abmessungen (LxBxH)	240x140x95 mm (Wandmontage)	
Software	Energieflussmanagement mit lokaler & cloudbasierter Überwachung	
Visualisierung	Browser / mobile Anwendung	

Laderegler

Hybrid Off-grid Laderegler	HCC10	HCC20	HCC40
max Ausgangsleistung	10 kW	20 kW	40 kW
max PV-Leistung	12,5 kWp	25 kWp	50 kWp
MPPTs / max Strömstärke	1 x 13 A	1 x 50 A	2 x 50 A
Eingangsbereich MPPT	400-650 V	400-650 V	210-300 V
Voc max	850 V	850 V	500 V
Effizienz	>97%		
Skalierbar	bis zu 8 Laderegler. Verschiedene Kapazitäten können im gleichen System benutzt werden		
Installation	Wandmontage oder Rack		
Abmessungen (LxBxH)	520x420x150 mm	520x420x150 mm	749x454x150 mm
Gewicht	20 kg	20 kg	30 kg

HYBRID