batterX® COM Serie

Energiespeicher neu definiert

- Echte USV-Funktion mit Umschaltzeit ≤ 9ms
- Volle 10kW USV-Verbraucherleistung
- Einspeise- und Off-grid-Fähigkeit
- Ausgang mit echtem Dreiphasen-Drehstrom oder einphasigen Verbrauchern (3x 3,3kW)
- "cliX"-Modul für die Schnellinstallation "per Klick"
- Integriert: Bypass, FI Typ B, DC-Blitzschutz Typ 2
- Schwarzstartfähigkeit (Sunrise wake-up)
- Phasenüberwachung am Einspeisepunkt wählbar (Einzelphasen oder Phasensumme)

"liveX" Monitoring&Energieoptimierungsystem

- Regulierbare zeitverzögerte Ladung für die maximale Nutzung der PV-Produktion zur Spitzenzeit
- Regulierbare Notstromreserve
- Aktives Klimaschutzmonitoring: Ökologischer Fußabdruck live
- Volle Funktionalität auch bei Unterbrechung der Datenverbindung
- Open source API mit HTTP-Protokoll (JSON Format) für die Integration in intelligente Energiemanagementsysteme
- Installateursportal für online Monitoring&Diagnose aller verkauften Systeme

Alternativ mit zu 99% recyclebaren Carbon-Batterien verfügbar!

FUNKTIONSSCHEMA

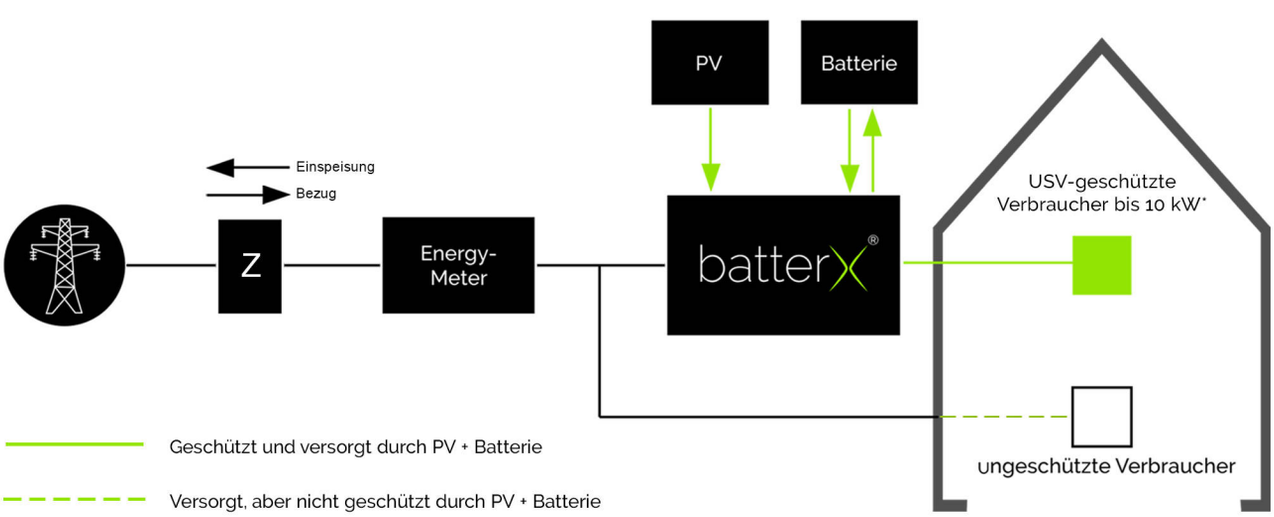

Geschützt und versorgt durch PV + Batterie

Versorgt, aber nicht geschützt durch PV + Batterie

* 10 kW = dreiphasig/Drehstrom

www.batterx.io

liveX Home

developed by batterX® Open source API

MONITORING- & STEUERUNGSTOOL
liveX ist mit jedem beliebigen Webbrowser und Endgerät kompatibel

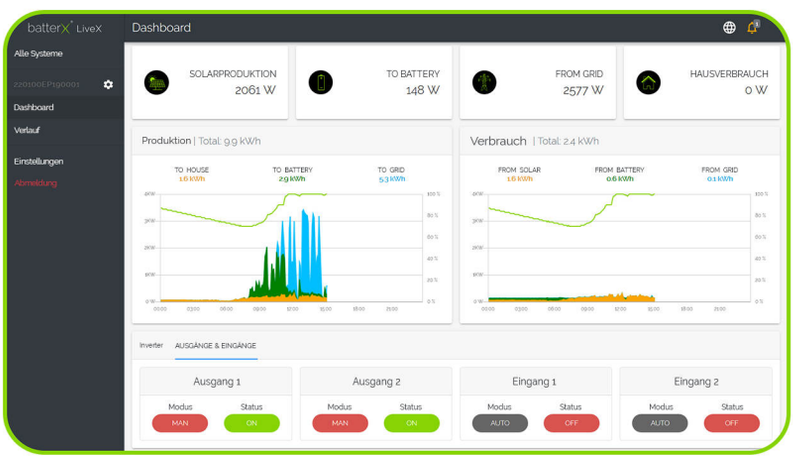

Live-Dashboard mit Energieflussdiagramm und Anzeige aller relevanten Parameter für die Bereiche: Photovoltaik, Batteriesystem, Netz und Verbraucher.

Konfigurierbares Energiemanagement. Wählen sie die Notstromreserve und tägliche Nutzung der Batterie selbst durch einfaches Bedienen des Schiebereglers im Dashboard. Mittels dieser Funktion können Sie festlegen, dass ein von Ihnen definierter Bereich in der Batterie für Stromausfälle 365 Tage im Jahr zur Verfügung steht beziehungsweise vorgehalten wird. Somit gewährleisten Sie ihre Versorgungssicherheit, auch bei längerem schlechten Wetter.

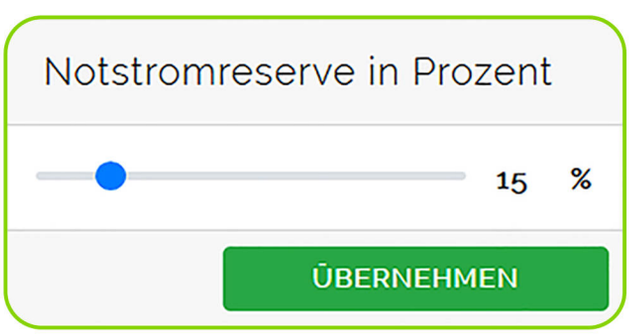

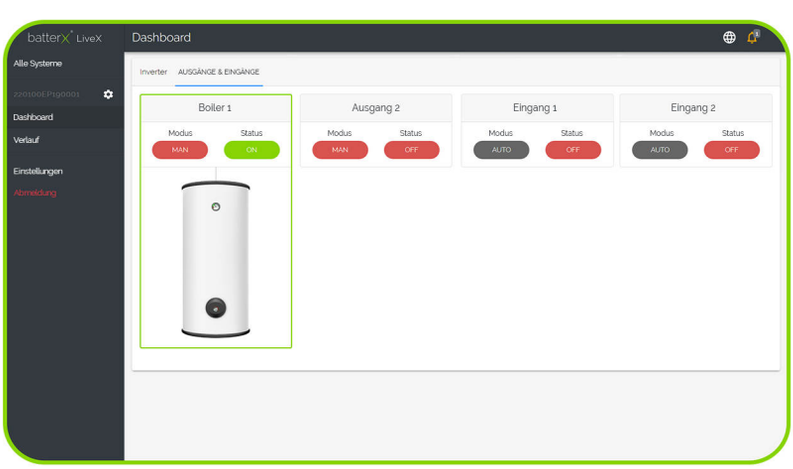

Mittels eines intelligenten Energiemanagement-systems können programmierbare Relais-kontakte dazu genutzt werden, Verbraucher wie zum Beispiel eine Wärmepumpe oder einen Heizstab zur Wassererwärmung anzusteuern. Dadurch kann überschüssige Energie, welche ansonsten ins öffentliche Netz eingespeist werden würde, intelligent im Haus verbraucht werden.

cliX Modul

developed by batterX®

Schutz

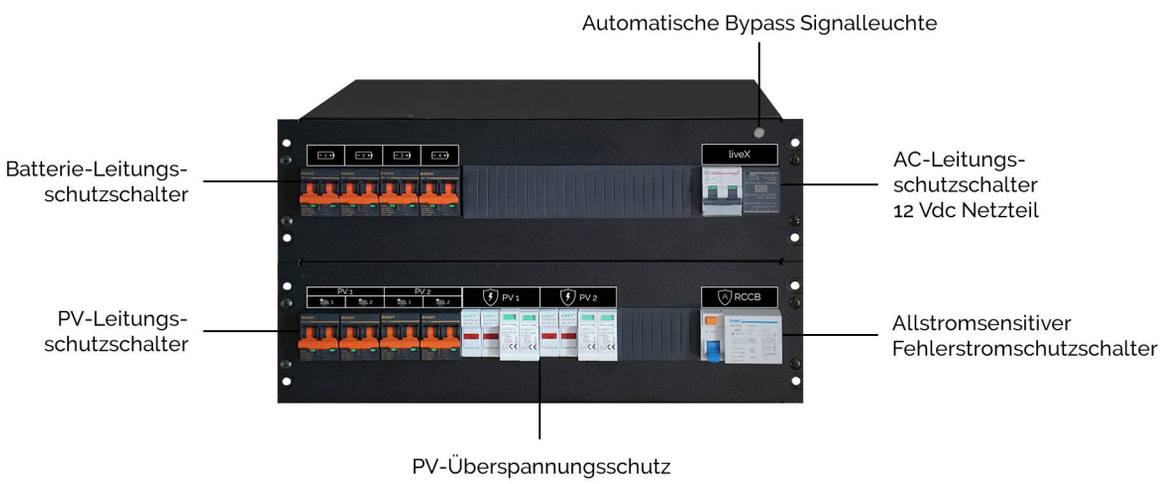

Anschlüsse

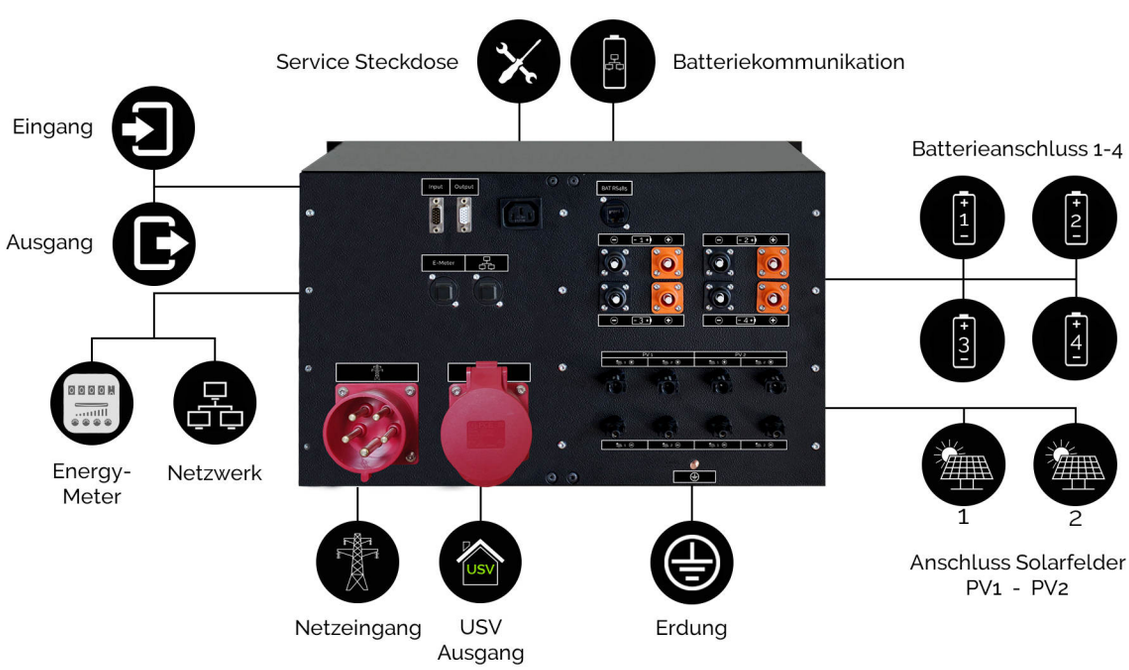

www.batterx.io

SPEZIFIKATIONEN

Systemkürzel	Brutto Kapazität	Wechsel-richter	Maximale PV-Leistung	Anzahl Batterie-module	Maximale Ladeleistung	Netzbetrieb*	USV-Betrieb*
batterX COM							
h10R-28	28	h10	15 kWp	8	9,6 kW	3 x 3,33 kW	3 x 3,33 kW
h10R-42	42	h10	15 kWp	12	9,6 kW	3 x 3,33 kW	3 x 3,33 kW
h10R-56	56	h10	15 kWp	16	9,6 kW	3 x 3,33 kW	3 x 3,33 kW

* dreiphasig/Drehstrom

Hybrid-Wechselrichter	h10
Netzbetrieb- / USV-Ausgangsleistung	max. 10 kW
max. PV-Leistung	15 kWp
Maße (HxBxT) mm / Gewicht kg	622 x 500 x 167,5 mm / 45 kg
PV-Eingang (DC)	
MPPT-Spannung min./max.	400 - 800 Vdc
Voc max.	900 Vdc
Anzahl MPPT / Strom max.	2 x 18,6 A
Ausgang (AC)	
Phasen	dreiphasig
Ausgangsstrom Nominal	14,5 A pro Phase
USV-Umschaltezeit (PV bis 10 kWp)	< 10 Millisekunden
Zusatzfunktionen	
Lieferumfang beinhaltet	8 Relaiskontakte (4 in/4 out), FI Typ B 30 mA, DC-Überspannungsschutz Typ 2, automatischer Bypass, Energy-Meter, PV-On/Off-Schalter, optional: AC-Überspannungsschutz Typ 2

Batteriemodul	
Entladungstiefe (DOD)	nutzbar zyklisch: 90%, nutzbar USV: 98%
Zyklenfestigkeit	8.000 Zyklen *(Bis zu 8.000 Zyklen in Abhängigkeit von C-Rate und DoD)*
Lade- und Entladestrom	37 A im Wechselrichterbetrieb, 74 A im USV-Betrieb
Maße (HxBxT) mm / Gewicht kg	132 x 442 x 420 mm / 32 kg
Betriebstemperatur	5 - 30 °C

19" Schränke Maße (HxBxT) mm / Gewicht kg	
Großer Schrank	1.958 x 600 x 600 mm (39U) / 65 kg
Batterieschrank klein	1.163 x 600 x 600 mm (22U) / 45 kg

Zertifizierung & Normen	
CE Kennzeichnung & EG-Konformität	EMV-Richtlinie 2014/30/EU (DIN EN 61000-6-2:2005 DIN EN 61000-6-3:2007 Niederspannungsrichtlinie 2014/35/EU (DIN EN 62040-1:2008)
Batteriesicherheit	IEC 62619:2014; UN38.3; TÜV Süd
USV-Betrieb	DIN EN 62109-2:2011
Netzkonformität	VDE-AR-N-4105:2018; CEI 0-21:2016 (IT)

Alle Daten unter Vorbehalt technischer Änderungen(05/2019)